見積参考資料

工事名　R8企総管　川口発電所　送電線遮断器取替工事（一部債務負担）

◇経費情報◇

工種区分	河川維持工事
単価地区	那賀１
単価使用年月	令和8年9月
施工地域・工事場所	山間僻地及び離島
前金支出割合	補正を行わない
契約保証	金銭的保証
現場環境改善費	計上しない
週休2日確保工事に係る経費補正	補正なし

注意

「見積参考資料」は入札参加者の迅速で適正な工事費の見積りのための一資料であり、請負契約を拘束するものではない。

設計内訳書（本01）

工事名	Ｒ８企総管　川口発電所　送電線遮断器取替工事（一部債務負担）	事業区分 工事区分	電気通信設備 電気設備(機器単体)

工事区分・工種・種別・細別	規格	単位	数量	単価	金額	数量・金額増減	摘要
電気設備(機器単体)		式	1				
受変電設備		式	1				
特別高圧受変電設備		式	1				
遮断器（環境配慮型）		式	1				内　1号
機器単体費計（工場製作原価）		式	1				
電気設備		式	1				
受変電設備工		式	1				
特別高圧受変電設備設置工		式	1				
特高受変電設備設置		式	1				内　2号
特別高圧受変電設備撤去工		式	1				
特高受変電設備撤去		式	1				内　3号
複合工費		式	1				
機器搬入費		式	1				

徳島県

設計内訳書（本01）

工事名	Ｒ８企総管　川口発電所　送電線遮断器取替工事（一部債務負担）	事業区分 工事区分	電気通信設備 電気設備

工事区分・工種・種別・細別	規格	単位	数量	単価	金額	数量・金額増減	摘要
機器搬入費		式	1				内　4号
機器搬出費		式	1				
機器搬出費		式	1				内　5号
遮断器基礎設置費		式	1				
遮断器基礎設置費		式	1				内　6号
遮断器基礎撤去費		式	1				
遮断器基礎撤去費		式	1				内　7号
撤去品処理費		式	1				
撤去品処理費		式	1				
撤去品処理費(売却代)		式	1				内　8号
撤去品処理費(SF6ｶﾞｽ)		式	1				内　9号
撤去品処理費(その他)		式	1				内　10号
仮設工		式	1				

設計内訳書（本01）

工事名	Ｒ８企総管　川口発電所　送電線遮断器取替工事（一部債務負担）	事業区分 工事区分	電気通信設備 電気設備

工事区分・工種・種別・細別	規格	単位	数量	単価	金額	数量・金額増減	摘要
材料費		式	1				
材料費		式	1				内　11号
仮設工		式	1				
仮設足場		式	1				内　12号
仮設受電設備設置		式	1				内　13号
仮設受電設備撤去		式	1				内　14号
直接工事費		式	1				
共通仮設		式	1				
共通仮設費（率計上）		式	1				
純工事費		式	1				
現場管理費		式	1				
機器間接費		式	1				
技術者間接費		式	1				

設計内訳書（本01）

工事名	Ｒ８企総管　川口発電所　送電線遮断器取替工事（一部債務負担）	事業区分 工事区分	電気通信設備 電気設備

工事区分・工種・種別・細別	規格	単位	数量	単価	金額	数量・金額増減	摘要
機器管理費		式	1				
工事原価		式	1				
一般管理費等		式	1				
工事価格		式	1				
消費税額及び地方消費税額		式	1				
工事費計		式	1				

一式当り内訳書

単価使用年月	2026.09
歩掛適用年月	2026.09
労務調整係数	1.000-00000　0.0　0

内　1号	遮断器（環境配慮型）

名称・規格	条件	単位	数量	単価	金額	数量・金額増減	摘要
遮断器（環境配慮型）		台	1				見積
架台		台	1				見積
合計							

一式当り内訳書

単価使用年月	2026.09
歩掛適用年月	2026.09
労務調整係数	1.000-00000　0.0　0

内　2号	特高受変電設備設置

名称・規格	条件	単位	数量	単価	金額	数量・金額増減	摘要
遮断器据付	70kV以下 2500MVAｶﾞｽ･空気,新設,補正なし	台	1				単　1号
屋外機構設置(鋼材)	鋼材組立(特高据付),新設,人力施工	t	0.4				単　2号
特高受変電設備調整	継電器盤,補正なし	面	2				単　3号
合計							

一式当り内訳書

単価使用年月	2026.09
歩掛適用年月	2026.09
労務調整係数	1.000-00000　0.0　0

内　3号	特高受変電設備撤去						
名称・規格	条件	単位	数量	単価	金額	数量・金額増減	摘要
遮断器据付	70kV以下 2500MVAｶﾞｽ･空気,撤去(不使用),補正なし	台	1				単　4号
屋外機構設置(鋼材)	鋼材組立(特高据付),撤去(不使用),人力施工	t	0.3				単　5号
合計							

一式当り内訳書

単価使用年月	2026.09
歩掛適用年月	2026.09
労務調整係数	1.000-00000　0.0　0

内　4号	機器搬入費						
名称・規格	条件	単位	数量	単価	金額	数量・金額増減	摘要
機器搬入費(揚重機除く) 3000kg以下		t	3				
合計							

一式当り内訳書

単価使用年月	2026.09
歩掛適用年月	2026.09
労務調整係数	1.000-00000　0.0　0

内　5号	機器搬出費						
名称・規格	条件	単位	数量	単価	金額	数量・金額増減	摘要
機器搬出費(揚重機除く)(撤去用) 3000kg以下		t	2.5				
合計							

一式当り内訳書

単価使用年月	2026.09
歩掛適用年月	2026.09
労務調整係数	1.000-00000　0.0　0

内　6号	遮断器基礎設置費

名称・規格	条件	単位	数量	単価	金額	数量・金額増減	摘要
ｺﾝｸﾘｰﾄ	無筋･鉄筋構造物,人力打設,21-8-25(20)(高炉),一般養生,有り,全ての費用	m3	5.2				
型枠	一般型枠,鉄筋･無筋構造物	m2	8				
鉄筋 D10、D13		kg	215				
波付硬質合成樹脂管(FEP)敷設	構内地中 125mm以下,新設,FEP 100mm,1条,0%	m	5				単　6号
防水塗装		式	1				単　7号
あと施工ｱﾝｶｰﾎﾞﾙﾄ引張試験	引張試験	本	3				単　8号
合計							

一式当り内訳書

単価使用年月	2026.09
歩掛適用年月	2026.09
労務調整係数	1.000-00000　0.0　0

内　7号	遮断器基礎撤去費

名称・規格	条件	単位	数量	単価	金額	数量・金額増減	摘要
ｺﾝｸﾘｰﾄ取り壊し 人力　標準		m3	5.9				
鉄筋切断 集積共		m3	5.9				
波付硬質合成樹脂管(FEP)敷設	構内地中 125mm以下,撤去(不使用), FEP 100mm,1条	m	3				単　9号
既存防水層撤去		式	1				単　10号
合計							

一式当り内訳書

単価使用年月	2026.09
歩掛適用年月	2026.09
労務調整係数	1.000-00000　0.0　0

内　8号	撤去品処理費(売却代)						
名称・規格	条件	単位	数量	単価	金額	数量・金額増減	摘要
鉄ｽｸﾗｯﾌﾟ ﾍﾋﾞｰH2		t	2.1				
合計							

一式当り内訳書

単価使用年月	2026.09
歩掛適用年月	2026.09
労務調整係数	1.000-00000　0.0　0

内　9号	撤去品処理費(SF6ｶﾞｽ)

名称・規格	条件	単位	数量	単価	金額	数量・金額増減	摘要
SF6ガス回収		式	1				見積
SF6ガス回収機材損料		式	1				見積
SF6ガス運搬		式	1				見積
SF6ガス処分		式	1				見積
合計							

一式当り内訳書

単価使用年月	2026.09
歩掛適用年月	2026.09
労務調整係数	1.000-00000　0.0　0

内　10号	撤去品処理費(その他)

名称・規格	条件	単位	数量	単価	金額	数量・金額増減	摘要
廃プラスチック類		t	0.1				見積
コンクリート殻（有筋）		t	14.3				見積
ガラス・陶磁器くず		t	0.4				見積
現場発生品及び支給品運搬	ｸﾚｰﾝ装置付通称2t積級吊能力2.9t,無し,32.5km以下	t	2.1				
現場発生品及び支給品運搬	ｸﾚｰﾝ装置付通称2t積級吊能力2.9t,無し,32.5km以下	t	0.5				
現場発生品及び支給品運搬	ｸﾚｰﾝ装置付通称4-4.5t積級吊2.9t,無し,28.0km以下	t	14.3				
合計							

一式当り内訳書

単価使用年月	2026.09
歩掛適用年月	2026.09
労務調整係数	1.000-00000　0.0　0

内　11号	材料費

名称・規格	条件	単位	数量	単価	金額	数量・金額増減	摘要
端末処理材料(CV)JCAA規格 6KV 屋外 22mm2 3心		組	4				
雑材料 全体の%		式	1				
合計							

一式当り内訳書

単価使用年月	2026.09
歩掛適用年月	2026.09
労務調整係数	1.000-00000　0.0　0

内　12号	仮設足場

名称・規格	条件	単位	数量	単価	金額	数量・金額増減	摘要
足場工 (単管足場)		掛m2	34				単　11号
合計							

一式当り内訳書

単価使用年月	2026.09
歩掛適用年月	2026.09
労務調整係数	1.000-00000　0.0　0

内　13号	仮設受電設備設置

名称・規格	条件	単位	数量	単価	金額	数量・金額増減	摘要
受電設備賃料		式	1				単　12号
引込設備設置		式	1				単　13号
高圧受変電設備設置		式	1				単　14号
高圧負荷開閉器設置		式	1				単　15号
配管敷設		式	1				単　16号
配線敷設		式	1				単　17号
合計							

一式当り内訳書

単価使用年月	2026.09
歩掛適用年月	2026.09
労務調整係数	1.000-00000　0.0　0

内　14号	仮設受電設備撤去						
名称・規格	条件	単位	数量	単価	金額	数量・金額増減	摘要
引込設備撤去		式	1				単　18号
高圧受変電設備撤去		式	1				単　19号
高圧負荷開閉器撤去		式	1				単　20号
配管撤去		式	1				単　21号
配線撤去		式	1				単　22号
合計							

２次単価表

単価使用年月	2026.09
歩掛適用年月	2026.09
労務調整係数	1.000-00000　0.0　0

単　1号	遮断器据付	70kV以下 2500MVAｶﾞｽ･空気,新設,補正なし	単位	台	単位数量	1	単価	

名称・規格	条件	単位	数量	単価	金額	摘要
電気通信技術者		人	3.5			
電工		人	15			
普通作業員		人	4.5			
諸雑費(まるめ)		式	1			
合計						
単価						円／台

２次単価表

単価使用年月	2026.09
歩掛適用年月	2026.09
労務調整係数	1.000-00000　0.0　0

単　2号	屋外機構設置(鋼材)	鋼材組立(特高据付),新設,人力施工	単位	t	単位数量	1	単価	

名称・規格	条件	単位	数量	単価	金額	摘要
電気通信技術者		人	0.5			
電工		人	6			
普通作業員		人	4			
鉄骨工		人	2			
諸雑費(まるめ)		式	1			
合計						
単価						円／t

２次単価表

単価使用年月	2026.09
歩掛適用年月	2026.09
労務調整係数	1.000-00000　0.0　0

単　3号	特高受変電設備調整	継電器盤,補正なし	単位	面	単位数量	1	単価	

名称・規格	条件	単位	数量	単価	金額	摘要
電気通信技術者		人	1.5			
諸雑費(まるめ)		式	1			
合計						
単価						円／面

２次単価表

単価使用年月	2026.09
歩掛適用年月	2026.09
労務調整係数	1.000-00000　0.0　0

単　4号	遮断器据付	70kV以下 2500MVAｶﾞｽ･空気,撤去(不使用),補正なし	単位	台	単位数量	1	単価	

名称・規格	条件	単位	数量	単価	金額	摘要
電気通信技術者		人	1.75			
電工		人	7.5			
普通作業員		人	2.25			
諸雑費(まるめ)		式	1			
合計						
単価						円／台

２次単価表

単価使用年月	2026.09
歩掛適用年月	2026.09
労務調整係数	1.000-00000　0.0　0

単　5号	屋外機構設置(鋼材)	鋼材組立(特高据付),撤去(不使用), 人力施工	単位	t	単位数量	1	単価	

名称・規格	条件	単位	数量	単価	金額	摘要
電気通信技術者		人	0.25			
電工		人	3			
普通作業員		人	2			
鉄骨工		人	1			
諸雑費(まるめ)		式	1			
合計						
単価						円／t

２次単価表

単価使用年月	2026.09
歩掛適用年月	2026.09
労務調整係数	1.000-00000　0.0　0

単　6号	波付硬質合成樹脂管(FEP)敷設	構内地中 125mm以下,新設,FEP 100mm,1条,0%	単位	m	単位数量	100	単価	

名称・規格	条件	単位	数量	単価	金額	摘要
電工		人	6			
波付硬質ﾎﾟﾘｴﾁﾚﾝ電線管 FEP 100mm		m	100			
諸雑費(まるめ)		式	1			
合計						
単価						円／m

２次単価表

単価使用年月	2026.09
歩掛適用年月	2026.09
労務調整係数	1.000-00000　0.0　0

単　7号	防水塗装		単位	式	単位数量	1	単価	

名称・規格	条件	単位	数量	単価	金額	摘要
養生（屋上防水改修） 露出防水・簡易防水(塗膜・シート)		m2	17.5			
整理清掃後片付け（屋上防水改修） 露出防水・簡易防水(塗膜・シート)		m2	17.5			
塗膜防水(材工共) オルタックススプレーOTW-20Q-SP		m2	17.5			
諸雑費(まるめ)		式	1			
合計						

２次単価表

単価使用年月	2026.09
歩掛適用年月	2026.09
労務調整係数	1.000-00000　0.0　0

単　8号	あと施工ｱﾝｶｰﾎﾞﾙﾄ引張試験	引張試験	単位	本	単位数量	1	単価	

名称・規格	条件	単位	数量	単価	金額	摘要
電気通信技術者		人	0.05			
電気通信技術員		人	0.05			
諸雑費(まるめ)		式	1			
合計						
単価						円／本

２次単価表

単価使用年月	2026.09
歩掛適用年月	2026.09
労務調整係数	1.000-00000　0.0　0

単　9号	波付硬質合成樹脂管(FEP)敷設	構内地中 125mm以下,撤去(不使用), FEP 100mm,1条	単位	m	単位数量	100	単価	

名称・規格	条件	単位	数量	単価	金額	摘要
電工		人	3			
諸雑費(まるめ)		式	1			
合計						
単価						円／m

２次単価表

単価使用年月	2026.09
歩掛適用年月	2026.09
労務調整係数	1.000-00000　0.0　0

単　10号	既存防水層撤去		単位	式	単位数量	1	単価	

名称・規格	条件	単位	数量	単価	金額	摘要
屋上防水層撤去 (シート防水層)		m2	18.2			
諸雑費(まるめ)		式	1			
合計						

２次単価表

単価使用年月	2026.09
歩掛適用年月	2026.09
労務調整係数	1.000-00000　0.0　0

単　11号	足場工 (単管足場)		単位	掛m2	単位数量	100	単価	

名称・規格	条件	単位	数量	単価	金額	摘要
土木一般世話役		人	1.9			
とび工		人	6.9			
普通作業員		人	1.8			
諸雑費(率+まるめ)		式	1			
合計						
単価						円／掛m2

２次単価表

単価使用年月	2026.09
歩掛適用年月	2026.09
労務調整係数	1.000-00000　0.0　0

単　12号	受電設備賃料		単位	式	単位数量	1	単価	

名称・規格	条件	単位	数量	単価	金額	摘要
高圧気中開閉器賃料 7.2kV-200A以上		月	3			見積
高圧キュービクル賃料 LBS 7.2kV-200A以上 VCB 7.2KV-400A以上		月	3			見積
諸雑費(まるめ)		式	1			
合計						

２次単価表

単価使用年月	2026.09
歩掛適用年月	2026.09
労務調整係数	1.000-00000　0.0　0

単　13号	引込設備設置		単位	式	単位数量	1	単価	

名称・規格	条件	単位	数量	単価	金額	摘要
引込設備(気中開閉器)据付	気中開閉器,新設,補正あり	台	1			単　23号
高所作業車[ﾄﾗｯｸ架装･伸縮ﾌﾞｰﾑ] ﾊﾞｽｹｯﾄ型 高11.0～12.0m 200kg	0,岩石工の割増対象にしない,普通, 0時間,交替制を適用しない,0,しな い,しない,0時間	時間	2			単　24号
合計						

２次単価表

単価使用年月	2026.09
歩掛適用年月	2026.09
労務調整係数	1.000-00000　0.0　0

単　14号	高圧受変電設備設置		単位	式	単位数量	1	単価	

名称・規格	条件	単位	数量	単価	金額	摘要
配電盤据付	高圧ｷｭｰﾋﾞｸﾙ,新設,補正なし	面	1			単　25号
配電盤調整	高圧ｷｭｰﾋﾞｸﾙ,補正なし	面	1			単　26号
ﾄﾗｯｸｸﾚｰﾝ[油圧伸縮ｼﾞﾌﾞ型] 最大吊上能力4.9t吊	0,岩石工の割増対象にしない,普通,0時間,交替制を適用しない,0,しない,しない,0時間	時間	2			単　27号
絶縁耐力試験		式	1			単　28号
合計						

２次単価表

単価使用年月	2026.09
歩掛適用年月	2026.09
労務調整係数	1.000-00000　0.0　0

単　15号	高圧負荷開閉器設置		単位	式	単位数量	1	単価	

名称・規格	条件	単位	数量	単価	金額	摘要
断路器据付(6kV以下)	6kV以下 DS,新設,補正なし	台	1			単　29号
合計						

２次単価表

単価使用年月	2026.09
歩掛適用年月	2026.09
労務調整係数	1.000-00000　0.0　0

単　16号	配管敷設		単位	式	単位数量	1	単価	

名称・規格	条件	単位	数量	単価	金額	摘要
合成樹脂可とう電線管敷設 (PF管･CD管)	36mm以下,新設,埋設以外	m	2			単　30号
金属製可とう電線管敷設	76mm以下,新設	m	9			単　31号
金属製可とう電線管敷設	24mm以下,新設	m	8			単　32号
合計						

２次単価表

単価使用年月	2026.09
歩掛適用年月	2026.09
労務調整係数	1.000-00000　0.0　0

単　17号	配線敷設		単位	式	単位数量	1	単価	

名称・規格	条件	単位	数量	単価	金額	摘要
ｹｰﾌﾞﾙ及び電線配線	管内配線,50mm以下,新設	m	49			単　33号
ｹｰﾌﾞﾙ及び電線配線	管内配線,10mm以下,新設	m	48			単　34号
高圧電力ｹｰﾌﾞﾙ端末処理	22mm2×3C以下,3心	箇所	4			単　35号
合計						

２次単価表

単価使用年月	2026.09
歩掛適用年月	2026.09
労務調整係数	1.000-00000　0.0　0

単　18号	引込設備撤去		単位	式	単位数量	1	単価	
名称・規格		条件	単位	数量	単価	金額	摘要	
引込設備(気中開閉器)据付		気中開閉器,撤去(再使用),補正あり	台	1			単　36号	
高所作業車[ﾄﾗｯｸ架装･伸縮ﾌﾞｰﾑ] ﾊﾞｽｹｯﾄ型 高11.0～12.0m 200kg		0,岩石工の割増対象にしない,普通,0時間,交替制を適用しない,0,しない,しない,0時間	時間	2			単　24号	
合計								

２次単価表

単価使用年月	2026.09
歩掛適用年月	2026.09
労務調整係数	1.000-00000　0.0　0

単　19号	高圧受変電設備撤去		単位	式	単位数量	1	単価	
名称・規格		条件	単位	数量	単価	金額	摘要	
配電盤据付		高圧ｷｭｰﾋﾞｸﾙ,撤去(再使用),補正なし	面	1			単　37号	
ﾄﾗｯｸｸﾚｰﾝ[油圧伸縮ｼﾞﾌﾞ型] 最大吊上能力4.9t吊		0,岩石工の割増対象にしない,普通,0時間,交替制を適用しない,0,しない,しない,0時間	時間	2			単　27号	
合計								

２次単価表

単価使用年月	2026.09
歩掛適用年月	2026.09
労務調整係数	1.000-00000　0.0　0

単　20号	高圧負荷開閉器撤去		単位	式	単位数量	1	単価	

名称・規格	条件	単位	数量	単価	金額	摘要
断路器据付(6kV以下)	6kV以下 DS,撤去(再使用),補正なし	台	1			単　38号
合計						

２次単価表

単価使用年月	2026.09
歩掛適用年月	2026.09
労務調整係数	1.000-00000　0.0　0

単　21号	配管撤去		単位	式	単位数量	1	単価	

名称・規格	条件	単位	数量	単価	金額	摘要
合成樹脂可とう電線管敷設 (PF管･CD管)	36mm以下,撤去(再使用),埋設以外	m	2			単　39号
金属製可とう電線管敷設	76mm以下,撤去(再使用)	m	9			単　40号
金属製可とう電線管敷設	24mm以下,撤去(再使用)	m	8			単　41号
合計						

２次単価表

単価使用年月	2026.09
歩掛適用年月	2026.09
労務調整係数	1.000-00000　0.0　0

単　22号	配線撤去		単位	式	単位数量	1	単価	

名称・規格	条件	単位	数量	単価	金額	摘要
ｹｰﾌﾞﾙ及び電線配線	管内配線,50mm以下,撤去(再使用)	m	49			単　42号
ｹｰﾌﾞﾙ及び電線配線	管内配線,10mm以下,撤去(再使用)	m	48			単　43号
合計						

3次単価表

単価使用年月	2026.09
歩掛適用年月	2026.09
労務調整係数	1.000-00000　0.0　0

単　23号	引込設備(気中開閉器)据付	気中開閉器,新設,補正あり	単位	台	単位数量	1	単価	

名称・規格	条件	単位	数量	単価	金額	摘要
電工		人	0.75			
普通作業員		人	0.45			
諸雑費(まるめ)		式	1			
合計						
単価						円／台

3次単価表

単価使用年月	2026.09
歩掛適用年月	2026.09
労務調整係数	1.000-00000　0.0　0

単　24号	高所作業車[ﾄﾗｯｸ架装･伸縮ﾌﾞｰﾑ] ﾊﾞｽｹｯﾄ型 高11.0～12.0m 200kg	0,岩石工の割増対象にしない,普通, 0時間,交替制を適用しない,0,しない,しない,0時間	単位	時間	単位数量	1	単価	

名称・規格	条件	単位	数量	単価	金額	摘要
運転手(特殊)		人	0.21			
軽油		L	3.6			
高所作業車[ﾄﾗｯｸ架装･伸縮ﾌﾞｰﾑ･ﾊﾞｽｹｯﾄ型] 最大地上高11.0～12.0m 最大積載荷重200kg		時間	1			
諸雑費(まるめ)		式	1			
合計						
単価						円／時間

3次単価表

単価使用年月	2026.09
歩掛適用年月	2026.09
労務調整係数	1.000-00000　0.0　0

単　25号	配電盤据付	高圧ｷｭｰﾋﾞｸﾙ,新設,補正なし	単位	面	単位数量	1	単価	

名称・規格	条件	単位	数量	単価	金額	摘要
電気通信技術者		人	0.5			
電工		人	4			
普通作業員		人	2			
諸雑費(まるめ)		式	1			
合計						
単価						円／面

3次単価表

単価使用年月	2026.09
歩掛適用年月	2026.09
労務調整係数	1.000-00000　0.0　0

単　26号	配電盤調整	高圧ｷｭｰﾋﾞｸﾙ,補正なし	単位	面	単位数量	1	単価	

名称・規格	条件	単位	数量	単価	金額	摘要
電気通信技術者		人	0.3			
諸雑費(まるめ)		式	1			
合計						
単価						円／面

3次単価表

単価使用年月	2026.09
歩掛適用年月	2026.09
労務調整係数	1.000-00000　0.0　0

単　27号	ﾄﾗｯｸｸﾚｰﾝ[油圧伸縮ｼﾞﾌﾞ型] 最大吊上能力4.9t吊	0,岩石工の割増対象にしない,普通, 0時間,交替制を適用しない,0,しない,しない,0時間	単位	時間	単位数量	1	単価	

名称・規格	条件	単位	数量	単価	金額	摘要
運転手(特殊)		人	0.17			
軽油		L	4.8			
ﾄﾗｯｸｸﾚｰﾝ[ﾄﾗｯｸｸﾚｰﾝ・油圧伸縮ｼﾞﾌﾞ型] 最大吊上能力4.9t吊		時間	1			
諸雑費(まるめ)		式	1			
合計						
単価						円／時間

３次単価表

単価使用年月	2026.09
歩掛適用年月	2026.09
労務調整係数	1.000-00000　0.0　0

単　28号	絶縁耐力試験		単位	式	単位数量	1	単価	

名称・規格	条件	単位	数量	単価	金額	摘要
電気通信技術者		人	3.5			
電工		人	1.6			
諸雑費(まるめ)		式	1			
合計						

３次単価表

単価使用年月	2026.09
歩掛適用年月	2026.09
労務調整係数	1.000-00000　0.0　0

単　29号	断路器据付(6kV以下)	6kV以下 DS,新設,補正なし	単位	台	単位数量	1	単価	

名称・規格	条件	単位	数量	単価	金額	摘要
電工		人	0.5			
諸雑費(まるめ)		式	1			
合計						
単価						円／台

３次単価表

単価使用年月	2026.09
歩掛適用年月	2026.09
労務調整係数	1.000-00000　0.0　0

単　30号	合成樹脂可とう電線管敷設 (PF管･CD管)	36mm以下,新設,埋設以外	単位	m	単位数量	100	単価	

名称・規格	条件	単位	数量	単価	金額	摘要
電工		人	6.2			
諸雑費(まるめ)		式	1			
合計						
単価						円／m

３次単価表

単価使用年月	2026.09
歩掛適用年月	2026.09
労務調整係数	1.000-00000　0.0　0

単　31号	金属製可とう電線管敷設	76mm以下,新設	単位	m	単位数量	100	単価	

名称・規格	条件	単位	数量	単価	金額	摘要
電工		人	13.8			
諸雑費(まるめ)		式	1			
合計						
単価						円／m

３次単価表

単価使用年月	2026.09
歩掛適用年月	2026.09
労務調整係数	1.000-00000　0.0　0

単　32号	金属製可とう電線管敷設	24mm以下,新設	単位	m	単位数量	100	単価	

名称・規格	条件	単位	数量	単価	金額	摘要
電工		人	4.2			
諸雑費(まるめ)		式	1			
合計						
単価						円／m

3次単価表

単価使用年月	2026.09
歩掛適用年月	2026.09
労務調整係数	1.000-00000　0.0　0

単　33号	ｹｰﾌﾞﾙ及び電線配線	管内配線,50mm以下,新設	単位	m	単位数量	100	単価	

名称・規格	条件	単位	数量	単価	金額	摘要
電工		人	16			
諸雑費(まるめ)		式	1			
合計						
単価						円／m

3次単価表

単価使用年月	2026.09
歩掛適用年月	2026.09
労務調整係数	1.000-00000　0.0　0

単　34号	ｹｰﾌﾞﾙ及び電線配線	管内配線,10mm以下,新設	単位	m	単位数量	100	単価	

名称・規格	条件	単位	数量	単価	金額	摘要
電工		人	2.3			
諸雑費(まるめ)		式	1			
合計						
単価						円／m

３次単価表

単価使用年月	2026.09
歩掛適用年月	2026.09
労務調整係数	1.000-00000　0.0　0

単　35号	高圧電力ｹｰﾌﾞﾙ端末処理	22mm2×3C以下,3心	単位	箇所	単位数量	1	単価	

名称・規格	条件	単位	数量	単価	金額	摘要
電工		人	0.7			
諸雑費(まるめ)		式	1			
合計						
単価						円／箇所

3次単価表

単価使用年月	2026.09
歩掛適用年月	2026.09
労務調整係数	1.000-00000　0.0　0

単　36号	引込設備(気中開閉器)据付	気中開閉器,撤去(再使用),補正あり	単位	台	単位数量	1	単価	

名称・規格	条件	単位	数量	単価	金額	摘要
電工		人	0.75			
普通作業員		人	0.45			
諸雑費(まるめ)		式	1			
合計						
単価						円／台

3次単価表

単価使用年月	2026.09
歩掛適用年月	2026.09
労務調整係数	1.000-00000　0.0　0

単　37号	配電盤据付	高圧ｷｭｰﾋﾞｸﾙ,撤去(再使用),補正なし	単位	面	単位数量	1	単価	

名称・規格	条件	単位	数量	単価	金額	摘要
電気通信技術者		人	0.5			
電工		人	4			
普通作業員		人	2			
諸雑費(まるめ)		式	1			
合計						
単価						円／面

3次単価表

単価使用年月	2026.09
歩掛適用年月	2026.09
労務調整係数	1.000-00000　0.0　0

単　38号	断路器据付(6kV以下)	6kV以下 DS,撤去(再使用),補正なし	単位	台	単位数量	1	単価	

名称・規格	条件	単位	数量	単価	金額	摘要
電工		人	0.5			
諸雑費(まるめ)		式	1			
合計						
単価						円／台

3次単価表

単価使用年月	2026.09
歩掛適用年月	2026.09
労務調整係数	1.000-00000　0.0　0

単　39号	合成樹脂可とう電線管敷設 (PF管･CD管)	36mm以下,撤去(再使用),埋設以外	単位	m	単位数量	100	単価	

名称・規格	条件	単位	数量	単価	金額	摘要
電工		人	6.2			
諸雑費(まるめ)		式	1			
合計						
単価						円／m

３次単価表

単価使用年月	2026.09
歩掛適用年月	2026.09
労務調整係数	1.000-00000　0.0　0

単　40号	金属製可とう電線管敷設	76mm以下,撤去(再使用)	単位	m	単位数量	100	単価	

名称・規格	条件	単位	数量	単価	金額	摘要
電工		人	13.8			
諸雑費(まるめ)		式	1			
合計						
単価						円／m

３次単価表

単価使用年月	2026.09
歩掛適用年月	2026.09
労務調整係数	1.000-00000　0.0　0

単　41号	金属製可とう電線管敷設	24mm以下,撤去(再使用)	単位	m	単位数量	100	単価	

名称・規格	条件	単位	数量	単価	金額	摘要
電工		人	4.2			
諸雑費(まるめ)		式	1			
合計						
単価						円／m

3次単価表

単価使用年月	2026.09
歩掛適用年月	2026.09
労務調整係数	1.000-00000　0.0　0

単　42号	ｹｰﾌﾞﾙ及び電線配線	管内配線,50mm以下,撤去(再使用)	単位	m	単位数量	100	単価	

名称・規格	条件	単位	数量	単価	金額	摘要
電工		人	16			
諸雑費(まるめ)		式	1			
合計						
単価						円／m

3次単価表

単価使用年月	2026.09
歩掛適用年月	2026.09
労務調整係数	1.000-00000　0.0　0

単　43号	ｹｰﾌﾞﾙ及び電線配線	管内配線,10mm以下,撤去(再使用)	単位	m	単位数量	100	単価	

名称・規格	条件	単位	数量	単価	金額	摘要
電工		人	2.3			
諸雑費(まるめ)		式	1			
合計						
単価						円／m

機労材集計リスト（機械）

工事名	Ｒ８企総管　川口発電所　送電線遮断器取替工事（一部債務負担）					
単価コード	名　称	規　格	単位	数量	金額	摘要
M000302010	ﾄﾗｯｸ[ｸﾚｰﾝ装置付]	通称2t積級 吊能力2.9t	供用日	0.744	6,253	
M000302013	ﾄﾗｯｸ[ｸﾚｰﾝ装置付]	通称4～4.5t積級 吊能力2.9t	供用日	3.534	39,568	
M000402008	ﾄﾗｯｸｸﾚｰﾝ[ﾄﾗｯｸｸﾚｰﾝ・油圧伸縮ｼﾞﾌﾞ型]	最大吊上能力4.9t吊	時間	4	10,200	
M000433002	高所作業車[ﾄﾗｯｸ架装・伸縮ﾌﾞｰﾑ・ﾊﾞｽｹｯﾄ型]	最大地上高11.0～12.0m 最大積載荷重200kg	時間	4	13,520	
	合計額				69,541	

見積単価一覧表

R8企総管　川口発電所　送電線遮断器取替工事（一部債務負担）

名称	規格	単位	単価	備考
遮断器（環境配慮型）	72kV 1200A	台	27,200,000	2,600kg
架台	遮断器用	台	700,000	400kg
SF6ガス回収	遮断器用	式	4,160,000	
SF6ガス回収機材損料	遮断器用	式	386,000	
SF6ガス運搬	遮断器用	式	1,390,000	
SF6ガス処分	遮断器用	式	1,834,000	
処分費	廃プラスチック類	t	35,000	運搬距離　32.1km
処分費	ガラス・陶磁器くず	t	5,640	運搬距離　32.1km
処分費	コンクリート殻(有筋)	t	700	運搬距離　27.3km
高圧気中開閉器賃料	7.2kV 200A以上	月	106,667	
高圧キュービクル賃料	LBS 7.2kV-200A以上 VCB 7.2KV-400A以上	月	1,083,333	

数量集計表一覧

No.	名　　称
数1号	数量総括表（新設機器）
数2号	数量総括表（新設その他）
数3号	数量総括表（新設配管、新設配線）
数4号	数量総括表（撤去機器）
数5号	数量総括表（撤去その他）
数6号	数量総括表（撤去配管、撤去配線）
数7号	数量総括表（撤去品処理）
数8号	数量総括表（機械経費、仮設）
数9号	仮設足場（遮断器更新用）
数10号	遮断器基礎新設
数11号	遮断器既設基礎撤去

（数１号）数量総括表（新設機器）※備考(重量は工事資材単価特別調査の結果より)

	名　　称	規　　格	数量	据付調整	重量 (kg/台)	重量 (kg)	重量 (t)	施工場所
1	遮断器（環境配慮型）	72ｋＶ 1200A	1台	○	2,600	2,600	2.6	川口発電所
2	架台	遮断器用	1台		400	400	0.4	川口発電所
合計					3,000	3,000	3.0	

（数２号）数量総括表（新設その他）

	名　　称	規　　格	数量	備　　考
1	コンクリート	高炉　21-8-25	5.2m3	基礎用
2	鉄筋	SD295、D13	215kg	基礎用　重さ0.995kg/m ×　216.0m
3	塗膜防水		17.5m2	基礎用

（数３号）数量総括表（新設配管、新設配線）

FEP管　呼び径100　　×1.1

	自	至	敷設本数	単位					露出 水平部	露出 立上部	地中	敷設計	材料	材料計	備考
1	遮断器保護管	ダクト	1	m							4.4	4.4	4.8	4.8	
				小計	0.0	0.0	0.0	0.0	0.0	0.0	4.4	4.4	4.8	4.8	
												整数丸め		5	

PF管　呼び径28　（発注者保管品）　　×1

	自	至	敷設本数	単位					露出 水平部	露出 立上部	地中	敷設計	材料	材料計	備考
1	コンクリート柱（立上まで）	仮設高圧キュービクル	1	m					1.5			1.5	1.5	1.5	
				小計	0.0	0.0	0.0	0.0	1.5	0.0	0.0	1.5	1.5	1.5	
												整数丸め		2	

WP F2　呼び径76　（発注者保管品）　　×1

	自	至	敷設本数	単位					露出 水平部	露出 立上部	地中	敷設計	材料	材料計	備考
1	コンクリート柱（立上まで）	仮設高圧キュービクル	1	m					1.5			1.5	1.5	1.5	
2	仮設高圧キュービクル	PB1	1	m					1.5	1.5		3.0	3.0	3.0	
3	PB2	PB3	1	m					2.5	2.0		4.5	4.5	4.5	
				小計	0.0	0.0	0.0	0.0	5.5	3.5	0.0	9.0	9.0	9.0	
												整数丸め		9	

WP F2　呼び径17　（発注者保管品）　　×1

	自	至	敷設本数	単位					露出 水平部	露出 立上部	地中	敷設計	材料	材料計	備考
1	仮設高圧キュービクル	PB1	1	m					1.5	1.5		3.0	3.0	3.0	
2	PB2	PB3	1	m					2.5	2.0		4.5	4.5	4.5	
				小計	0.0	0.0	0.0	0.0	4.0	3.5	0.0	7.5	7.5	7.5	
												整数丸め		8	

CVT22mm2-6.6kV　（発注者保管品）　　仕上がり外径：42.0mm　　×1

	自	至	敷設本数	単位	屋内 ﾋﾟｯﾄ	屋内 管内	屋内 ﾀﾞｸﾄ	屋内 ころがし	屋外 ﾋﾟｯﾄ	屋外 管内	屋外 架空	敷設計	材料	材料計	備考
1	気中開閉器	仮設高圧キュービクル	1	m						13.0		13.0	13.0	13.0	端末処理材×2組
2	仮設高圧キュービクル	送受電盤(DA1)	1	m	2.8	2.8				30.0		35.6	35.6	35.6	端末処理材×2組
				小計	2.8	2.8	0.0	0.0	0.0	43.0	0.0	48.6	48.6	48.6	
												整数丸め		49	

IV14mm2　（発注者保管品）　　仕上がり外径：7.6mm　　×1

	自	至	敷設本数	単位	屋内 ﾋﾟｯﾄ	屋内 管内	屋内 ﾀﾞｸﾄ	屋内 ころがし	屋外 ﾋﾟｯﾄ	屋外 管内	屋外 架空	敷設計	材料	材料計	備考
1	気中開閉器	仮設高圧キュービクル	1	m						12.5		12.5	12.5	12.5	
2	仮設高圧キュービクル	送受電盤(DA1)	1	m	2.8	2.8				30.0		35.6	35.6	35.6	
				小計	2.8	2.8	0.0	0.0	0.0	42.5	0.0	48.1	48.1	48.1	
												整数丸め		48	

（数４号）数量総括表（撤去機器）※備考(重量は既設メーカ聞き取り結果より)

	名　　称	規　　格	数量	重量 (kg/台)	重量 (kg)	重量 (t)	施工場所
1	ガス遮断器	72ｋＶ 1200A	1台	2,225	2,225	2.2	川口発電所
2	架台	遮断器用	1台	275	275	0.3	川口発電所
合計				2,500	2,500	2.5	

（数５号）数量総括表（撤去その他）

	名　　称	規　　格	数量	備　　考
1	コンクリート	高炉　21-8-25	5.9m3	基礎用
2	鉄筋	SD295、D13	122kg	基礎用
3	防水シート	ー	18.2m2	基礎用

（数６号）数量総括表（撤去配管、撤去配線）

FEP管　呼び径100

	自	至	敷設本数	単位					露出		地中	計	備考
									水平部	立上部			
1	遮断器保護管	ダクト	1	m							3.3	3.3	
				小計	0.0	0.0	0.0	0.0	0.0	0.0	3.3	3.3	
											整数丸め	3	

PF管　呼び径28

	自	至	敷設本数	単位					露出		地中	計	備考
									水平部	立上部			
1	コンクリート柱（立上まで）	仮設高圧キュービクル	1	m					1.5			1.5	撤去再使用
				小計	0.0	0.0	0.0	0.0	1.5	0.0	0.0	1.5	
											整数丸め	2	

WP F2　呼び径76

	自	至	敷設本数	単位					露出		地中	計	備考
									水平部	立上部			
1	コンクリート柱（立上まで）	仮設高圧キュービクル	1	m					1.5			1.5	撤去再使用
2	仮設高圧キュービクル	PB1	1	m					1.5	1.5		3.0	撤去再使用
3	PB2	PB3	1	m					2.5	2.0		4.5	撤去再使用
				小計	0.0	0.0	0.0	0.0	5.5	3.5	0.0	9.0	
											整数丸め	9	

WP F2　呼び径17

	自	至	敷設本数	単位					露出		地中	計	備考
									水平部	立上部			
1	仮設高圧キュービクル	PB1	1	m					1.5	1.5		3.0	撤去再使用
2	PB2	PB3	1	m					2.5	2.0		4.5	撤去再使用
				小計	0.0	0.0	0.0	0.0	4.0	3.5	0.0	7.5	
											整数丸め	8	

CVT22mm2-6.6kV　　仕上がり外径：42.0mm

	自	至	敷設本数	単位	屋内				屋外			計	備考
					ﾋﾟｯﾄ	管内	ﾀﾞｸﾄ	ころがし	ﾋﾟｯﾄ	管内	架空		
1	気中開閉器	仮設高圧キュービクル	1	m						13.0		13.0	撤去再使用
2	仮設高圧キュービクル	送受電盤(DA1)	1	m	2.8	2.8				30.0		35.6	撤去再使用
				小計	2.8	2.8	0.0	0.0	0.0	43.0	0.0	48.6	
											整数丸め	49	

IV14mm2　　仕上がり外径：7.6mm

	自	至	敷設本数	単位	屋内				屋外			計	備考
					ﾋﾟｯﾄ	管内	ﾀﾞｸﾄ	ころがし	ﾋﾟｯﾄ	管内	架空		
1	気中開閉器	仮設高圧キュービクル	1	m						12.5		12.5	撤去再使用
2	仮設高圧キュービクル	送受電盤(DA1)	1	m	2.8	2.8				30.0		35.6	撤去再使用
				小計	2.8	2.8	0.0	0.0	0.0	42.5	0.0	48.1	
											整数丸め	48	

（数７号）数量総括表（撤去品処理）

撤去機器

	施工箇所	名　称	数　量	単位重量 (Kg)	重量 (Kg)	種別
1	川口発電所	ガス遮断器(架台含む)	1　台	2,140	2,140	ヘビーH2
				360	360	ガラス・陶磁器くず

撤去部材

	名　称	規　格	数　量	単位重量 (Kg)	重量 (Kg)	種別
1	コンクリート	高炉　21-8-25	5.9　㎥	2,400	14,160	コンクリート殻(有筋)
2	鉄筋	SD295A、D13	122.2　m	0.995	122	コンクリート殻(有筋)
3	防水シート	塩ビシート	18.2　㎡	2.5	45.5	廃プラスチック類

撤去配管

	線　種	規　格	数　量	単位重量 (kg/m)	重量 (Kg)	種別
1	FEP	呼び径100	3.3　m	1	3.3	廃プラスチック類

	名　称	規　格	処分・売却		運　搬			備　考
			重量 (kg)	重量 (t)	重量 (kg)	重量 (t)	台数	
（有価物）								
1	鉄スクラップ	ヘビーＨ２	2,140	2.1				
（廃棄物）								
1	廃プラスチック類		48.8	0.1				
2	コンクリート殻	(有筋)	14,282	14.3				
3	ガラス・陶磁器くず		360	0.4				
（撤去品運搬）								
1	有価物運搬（32.5kmまで）				2,140	2.1	1	有価物
2	廃棄物運搬（32.5kmまで）				~~408.8~~	0.5	1	廃プラ類、ガラス・陶磁器くず
3	廃棄物運搬（28.0kmまで）				14,282	14.3	1	コンクリート殻(有筋)

（数８号）数量総括表（機械経費、仮設）

	名　　称	規　　格	数量	備　　考
（機械経費）				
1	トラッククレーン	油圧圧縮ジブ型　4.9t吊	4時間	撤去：2時間、新設：2時間　仮設高圧キュービクル搬入搬出
2	高所作業車	トラック架装・伸縮ブーム	4時間	撤去：2時間、新設：2時間　柱上機器設置撤去用
（足場設置）				
1	GCB更新用		34掛m^2	仮設足場（単管足場）
（型枠）				
1	遮断器基礎用		8.0m^2	

（数９号）仮設足場（遮断器更新用）

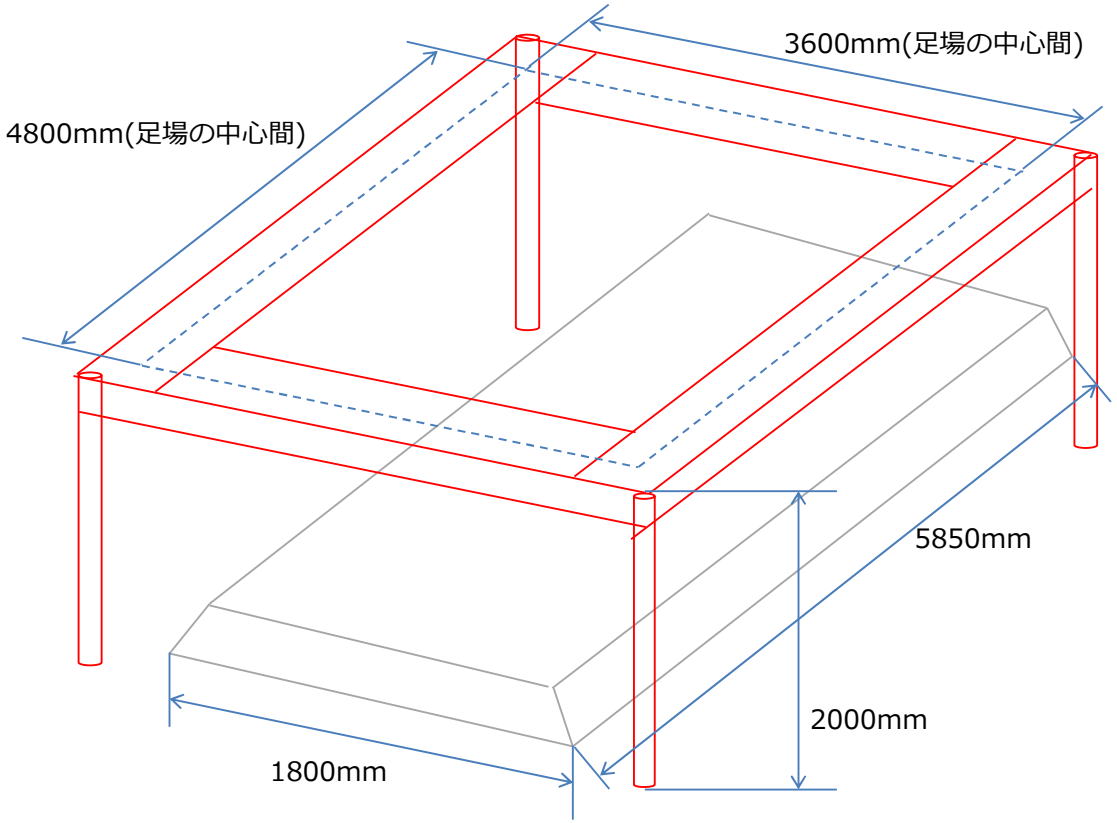

GCB周り仮設足場：足場の中心外周　×　高さ

＝（4800mm＋3600mm）×2　×　2000mm

＝ 16.8m × 2.0m

＝33.6掛m^2　→34掛㎡

（数10号）遮断器基礎新設

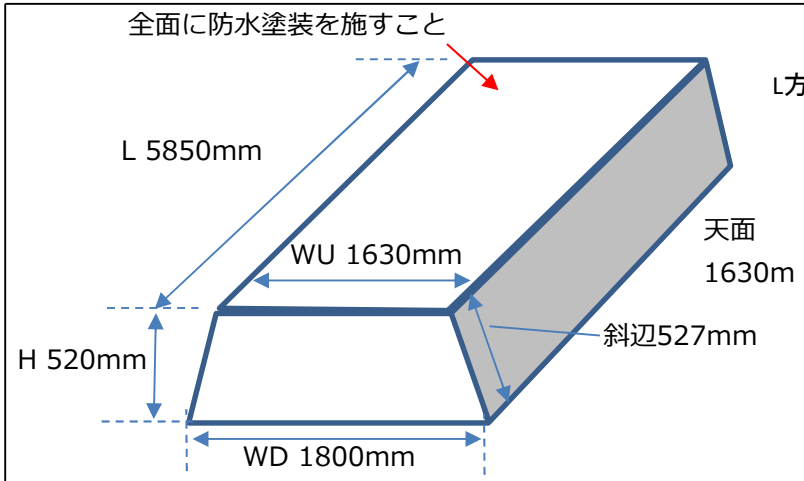

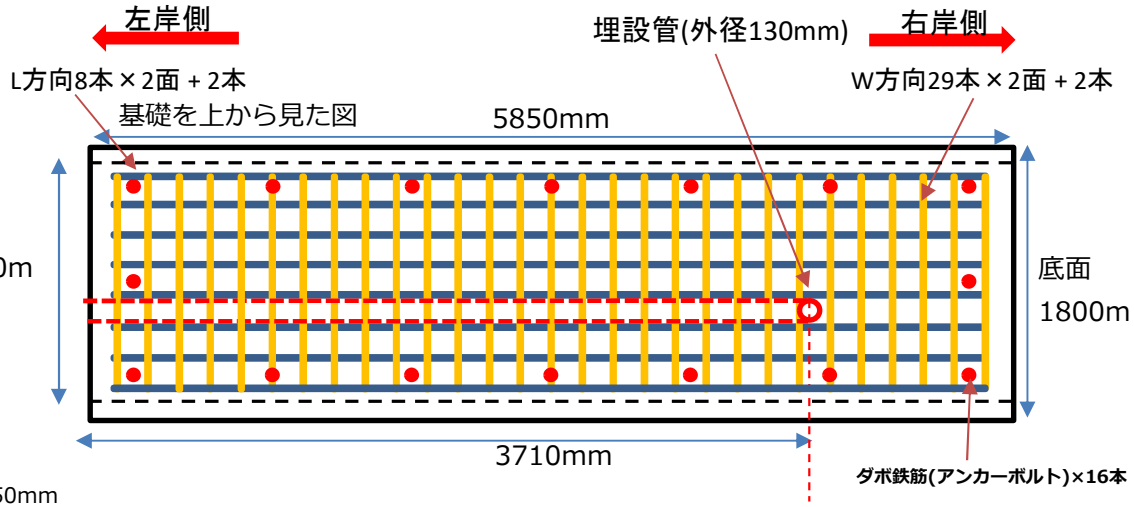

遮断器基礎体積：(WU1630mm+WD1800mm) × H520mm / 2 × L5850mm

= 5.217m3 → 5.22m3

○合計体積：5.22m3　→5.2m3

遮断器型枠面積：6.17 + 1.78 = 7.95m2

幅5850mm　×　高さ527mm　×　2枚　=　6.17m2

（天面幅1630mm ＋ 底面幅1800mm）× 高さ520mm / 2 × 2枚 = 1.78m2

○型枠合計：7.95m2　→8.0m2

3710mm+立ち上がり(700mm)　　=4.41m

○埋設管長：4.41m　→4.4m

H方向配筋　400mm × 70本　=　28.00m

L方向配筋　5600mm × 18本　=100.80m

W方向配筋 1400mm × 60本　= 84.00m

ダボ鉄筋　200mm　× 16本　=　3.20m

○配筋長さ：28.00m+100.80m+84.00m+3.20m　= 216.00m　→ 216.0m

露出遮断器基礎表面積：L5850mm×WU1630mm ＋ (WU1630mm+W1800mm)×H520mm / 2 ×2

＋ L5850mm×斜辺527mm×2

= 9.54m2 + 1.78m2 + 6.17m2　= 17.49m2

○合計表面積：17.49m2　→17.5m2(塗装面積)

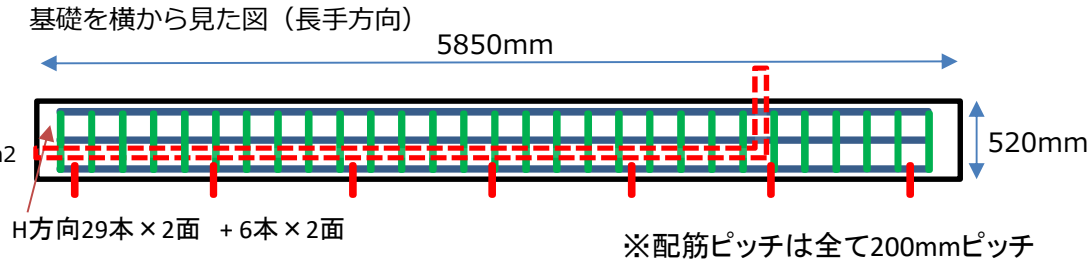

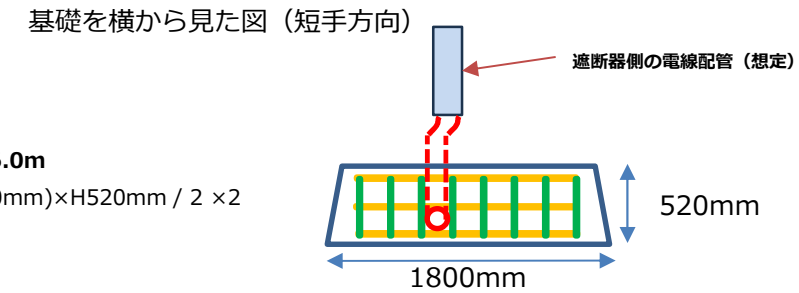

（数11号）遮断器既設基礎撤去

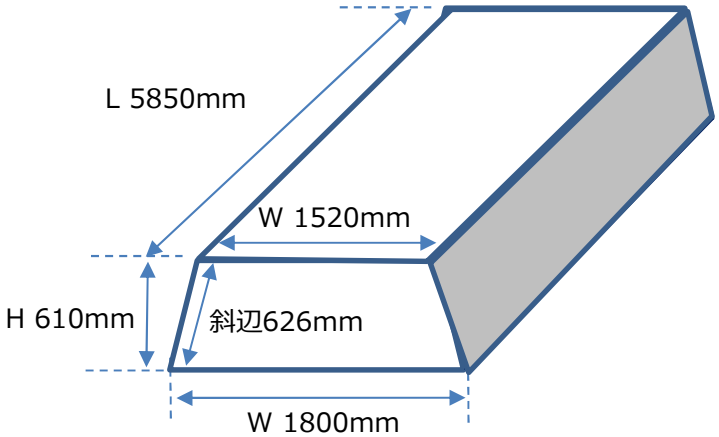

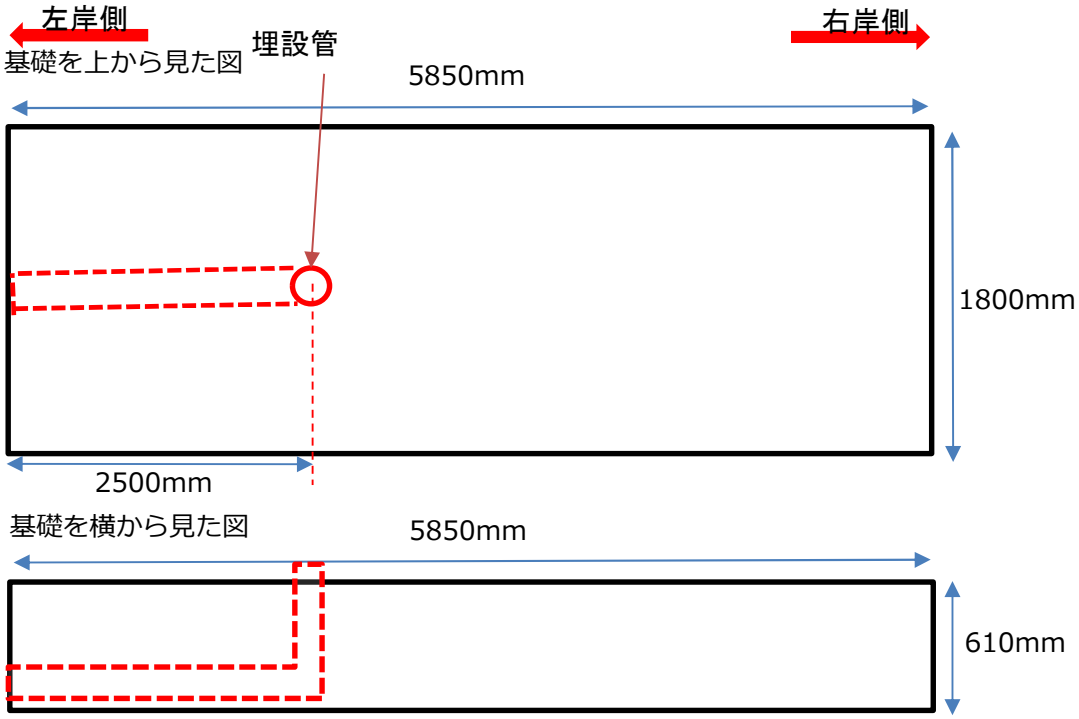

基礎体積：(1.52+1.8)×0.61／2 ×5.85 =5.92㎥ →5.9㎥

基礎表面積： 天面1.52×5.85 = 8.89㎡
長手側面 5.85×0.626×2(面) = 7.32㎡
短手側面(1.52+1.8)×0.61/2×2(面) = 2.03㎡
〇合計表面積：8.89 + 7.32 + 2.03 = 18.24㎡ →18.2㎡

配筋長さ：122.17m →122.2m
配筋重量：122.17m × 0.995kg/m = 121.6kg →122kg

埋設管長： 3310mm →3.3m
2500mm+立ち上がり(610mm+200mm)